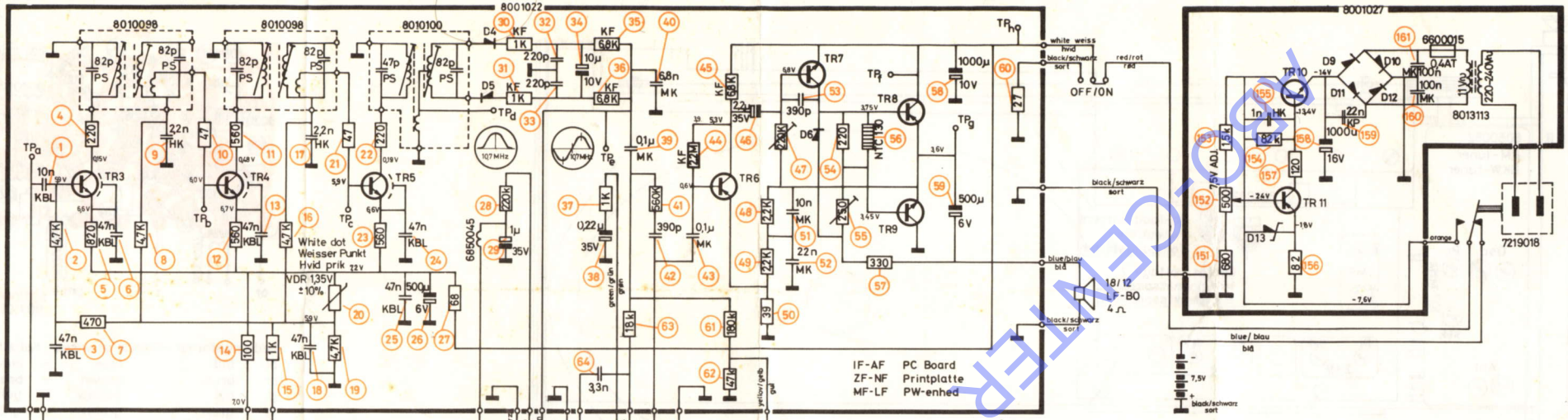


| Index nr. | | | | | | | | | |
|---|---|---|---|---|---|---|---|---|---|
| 8320050 | | | | BF 115 | | | | | |
| 8320069 | BC 253 B<br>BC 559 B | BC 214 BL | BC 179 B<br>BC 263 B | | BC 154 | | | BC 322 B | BC 309 B |
| 8320166 | | | | | | BF 121 | | | |
| 8320167 | | | | | | | BC148 B | | |
| 8320234 | | | | | | | AC 187<br>AC 188 | | |
| 8320104 | BC 252 B<br>BC 558 B | BC 212 BL | | | BC 154 | | BC158 B | BC 321 B<br>MPS 6519 | BC 308 B |
| 8320225 | | | BC140Gr10 | | | | | | |

The voltages specified are negative with respect to chassis and are measured without input-signal with a tube voltmeter.
AF-sensitivities are measured at 50 mW output ( ∿ 0,45V across 4 Ω)
FM-IF —"— —"— —"— at 500 mW —"— Δf = 22,5 KHz, $f_{mod}$ = 400 Hz

Die angegebenen Spannungen sind negativ in Bezug auf Masse, und sind ohne Eingangssignal mit einem Röhrenvoltmeter gemessen.
NF-Empfindlichkeiten sind bei 50 mW Ausgangsleistung gemessen (∿ 0,45V über 4 Ω)
UKW-ZF —"— —"— —"— 500 mW —"— —"— —"— ; Δf = 22,5 KHz; $f_{mod}$ = 400 Hz

De angivne spændinger er negative i forhold til stel, er målt med rørvoltmeter og uden signal.
LF-følsomheder er målt ved 50 mW udgangseffekt (∿ 0,45V over 4 Ω)
FM-MF —"— —"— —"— 500 mW —"— Δf = 22,5 KHz; $f_{mod}$ = 400 Hz

EMK

| | | |
|---|---|---|
| $TP_a$ | 30 | uV (10,7 MHz) |
| $TP_b$ | 300 | uV (10,7 MHz) |
| $TP_c$ | 6 | mV (10,7 MHz) |

through 0,1uF; Rs = 75 Ω
durch 0,1uF; Rs = 75 Ω
gennem 0,1uF; Rs = 75 Ω

$TP_e$ 4,7 mV at 1 KHz
4,7 mV bei 1 KHz
4,7 mV ved 1 kHz

$TP_f$ 7 mA Adjustable with R 55
7 mA Stellbar mit R 55
7 mA Justerbar med R 55

$TP_g$ 3,4 V Adjustable with R 47
3,4 V Stellbar mit R47
3,4 V Justerbar med R47

$TP_h$ No load current 22 mA
Ruhestrom 22 mA
Tomgangsstrøm 22 mA

Current at 50 mW output: ∿ 65 mA
Strom bei 50 mW Ausgangsleistung: ∿ 65 mA
Strøm ved 50 mW udgangseffekt: ∿ 65 mA

Condensers marked
Kondensatoren markiert
Kondensatorer mærket
HK: „High-K"
KBL: Barrier layer
MK: Metallized plastic
Metallisierte Kunststof
PS: Polystyren

PS Condensers without specifications
PS Kondensatoren ohne Angabe
PS Kondensatorer uden angivelse
} ±5%

Condensers without specifications: Ceramic
Kondensatoren ohne Angabe : Keramisch
Kondensatorer uden angivelse : Keramisk

Resitors without specifications
Widerstände ohne Angabe
Modstande uden angivelse
} GBT 1/2W, 10%

Subject to change without notice
Technische Änderungen forbehalten
Ret til ændringer forbeholdes

| | |
|---|---|
| TR1 | 8320050 |
| TR2 | 8320050 |
| TR3 | 8320166 |
| TR4 | 8320166 |
| TR5 | 8320166 |
| TR6 | 8320069 |
| TR7 | 8320167 |
| TR8-TR9 | 8320229 |
| TR10 | 8320225 |
| TR11 | 8320104 |

| | |
|---|---|
| D1 | 8300058 - 1N4148, SFD184 |
| D2 | 8300058 - 1N4148, SFD184 |
| D3 | 8300032 - BA138 |
| D4-D5 | 8300000 - 2AA119 |
| D6 | 8300058 - 1N4148, SFD184 |
| D9-D12 | 8300023 - 1N4002, EM502 |
| D13 | 8300128 - ZF 5,6 |

9221018 T-1 C
9221018 T-2

Bang & Olufsen

Beolit 500-505, ty 1506-1516

11-74 3531017

Form. 6767

PRINTED IN DENMARK
I-S EKSPRES-TRYKKERIET-STRUER

RB-CENTER VHENRIKSENS ELEKTRONIK

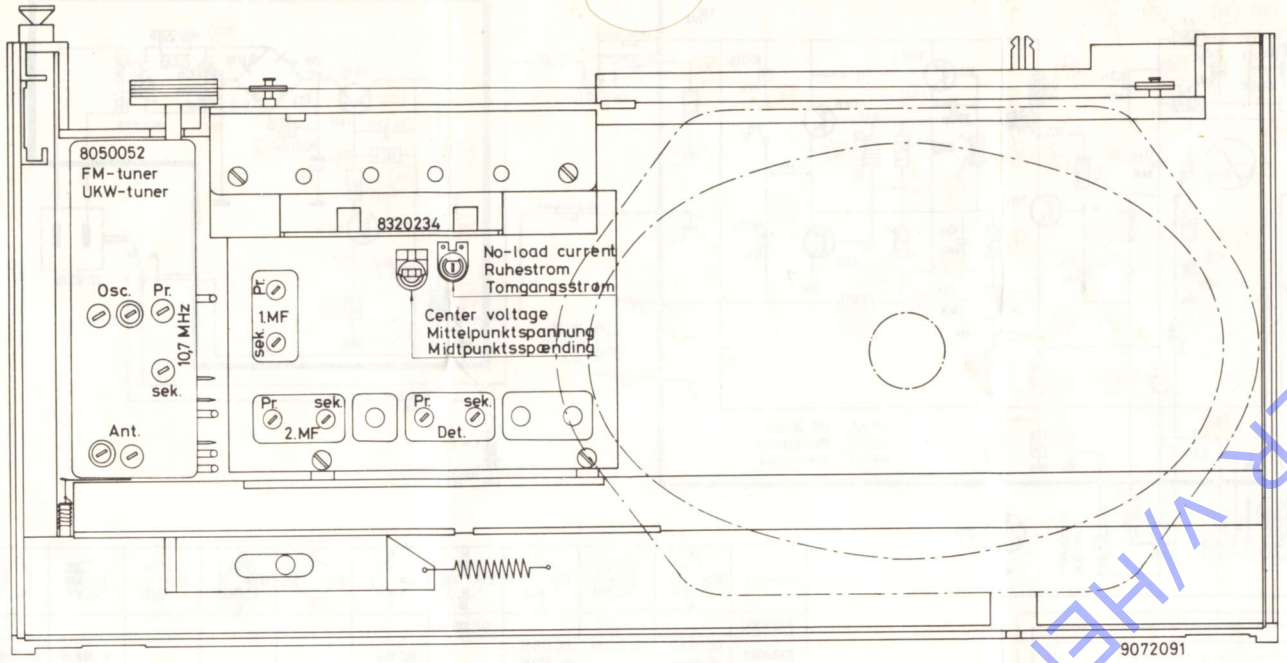


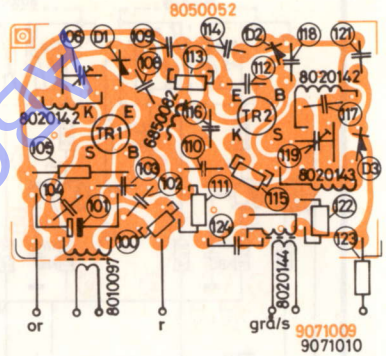


Ledningsfarver - Colour of wires - Kabelfarben

| | | | | | |
|---|---|---|---|---|---|
| bl | : blå | - | blue | - | blau |
| br | : brun | - | brown | - | braun |
| g | : gul | - | yellow | - | gelb |
| gr | : grøn | - | green | - | grün |
| grå | : grå | - | grey | - | grau |
| hv | : hvid | - | white | - | weiss |
| or | : orange | - | orange | - | orange |
| r | : rød | - | red | - | rot |
| s | : sort | - | black | - | schwarz |
| v | : violet | - | violet | - | violett |

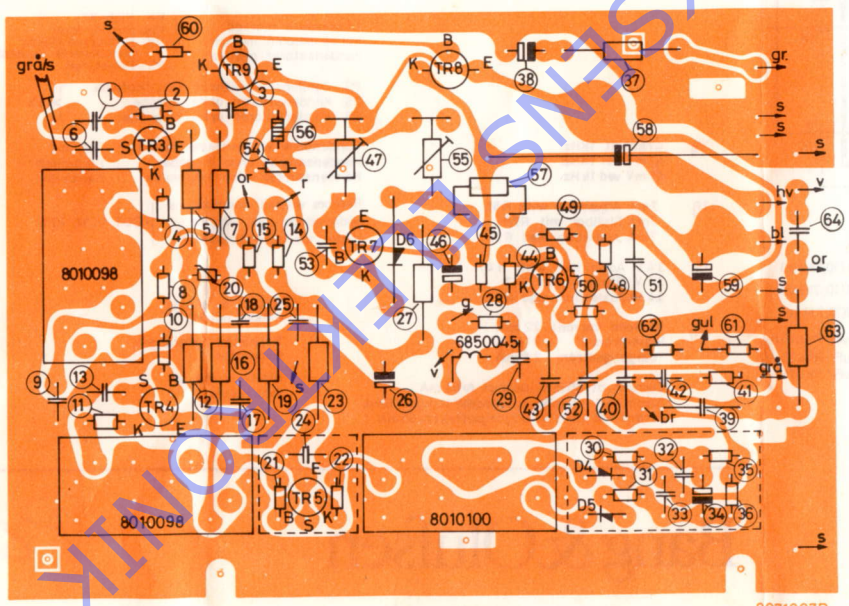


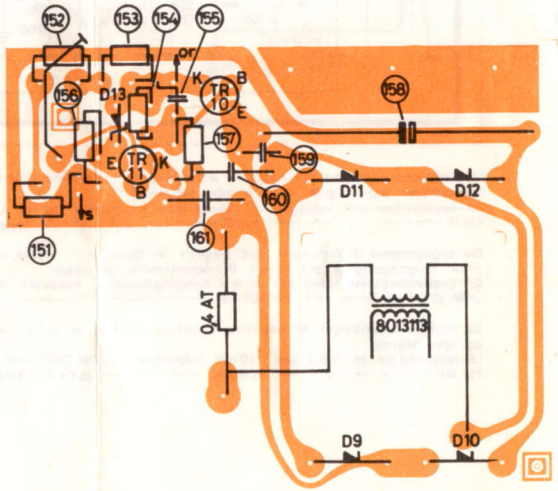


KSO-CENTER V/HENRIKSENS ELECTRONIK